IT	EN	FR	NL	DE	ES	PT
MANUALE TECNICO	TECHNICAL MANUAL	MANUEL TECHNIQUE	TECHNISCHE HANDLEIDING	TECHNISCHES HANDBUCH	MANUAL TÉCNICO	MANUAL TÉCNICO

Manuale tecnico posto esterno Ikall Art. 4681
Technical manual for Ikall external unit Art. 4681
Manuel technique poste extérieur Ikall Art. 4681
Technische handleiding entreepaneel Ikall Art. 4681
Technische Anleitung Außensprechstelle Ikall Art. 4681
Manual técnico de la unidad externa Ikall Art. 4681
Manual técnico posto externo Ikall Art. 4681

Comelit®
Passion. Technology. Design.

(IT) Avvertenze

- Effettuare l'installazione seguendo scrupolosamente le istruzioni fornite dal costruttore ed in conformità alle norme vigenti. Non manomettere le protezioni interne contro cortocircuiti e sovracorrenti.
- Tutti gli apparecchi devono essere destinati esclusivamente all'uso per cui sono stati concepiti. **Comelit Group S.p.A.** declina ogni responsabilità per un utilizzo improprio degli apparecchi, per modifiche effettuate da altri a qualunque titolo e scopo, per l'uso di accessori e materiali non originali.
- Tutti i prodotti sono conformi alle prescrizioni delle direttive 2014/30/UE, 2014/35/UE e ciò è attestato dalla presenza della marcatura **CE** sugli stessi.
- Evitare di porre i fili di montante in prossimità di cavi di alimentazione (230/400V).
- Gli interventi di installazione, montaggio e assistenza agli apparecchi elettrici devono essere eseguiti esclusivamente da elettricisti specializzati.
- Togliere l'alimentazione prima di effettuare qualsiasi manutenzione.
- La telecamera non deve essere installata di fronte a grandi sorgenti luminose, oppure in luoghi dove il soggetto ripreso rimanga molto in controluce.
- Le telecamere con sensore a colori, presentano in condizioni di scarsa luminosità, una sensibilità inferiore rispetto alle telecamere in bianco e nero. Si consiglia pertanto, in ambienti poco illuminati di prevedere una fonte di illuminazione aggiuntiva.

(EN) Warning

- Install the equipment by carefully following the instructions given by the manufacturer and in compliance with the standards in force. Do not tamper with the internal elements offering protection against short circuits and overcurrents.
- All the equipment must only be used for the purpose it was designed for. **Comelit Group S.p.A.** declines any responsibility for improper use of the apparatus, for modifications made by third parties for any reason or purpose, and for the use of non-original accessories and materials.
- All the products comply with the requirements of the 2014/30/UE, 2014/35/UE directives, as certified by the **CE** mark they carry.
- Do not route riser wires in proximity to power supply cables (230/400V).
- Installation, mounting and assistance procedures for electrical devices must only be performed by specialised electricians.
- Cut off the power supply before carrying out any maintenance work.
- The camera must not be installed opposite bright light sources, or in places where the filmed subject is against the light.
- Cameras with colour sensor have poorer sensitivity in low light conditions than black/white cameras. We therefore recommend, in dimly lit environments, to install an additional light source.

(FR) Avertissements

- Effectuer l'installation en suivant scrupuleusement les instructions fournies par le constructeur et conformément aux normes en vigueur. Ne pas toucher les protections internes contre les courts-circuits et les surcharges.
- Tous les appareils doivent être strictement destinés à l'emploi pour lequel ils ont été conçus. La société **Comelit Group S.p.A.** décline toute responsabilité en cas de mauvais usage des appareils, pour des modifications effectuées par d'autres personnes pour n'importe quelle raison et pour l'utilisation d'accessoires et matériaux non d'origine.
- Tous les produits sont conformes aux prescriptions des directives 2014/30/UE, 2014/35/UE. L'application du marquage **CE** atteste cette conformité.
- Éviter de placer les fils de montant à proximité des câbles d'alimentation (230/400V).
- Les interventions d'installation, de montage et d'assistance aux appareils électriques doivent être effectuées exclusivement par des électriciens spécialisés.
- Couper l'alimentation avant d'effectuer toute opération d'entretien.
- La caméra ne doit pas être installée face à de fortes sources de lumière ni dans des lieux où la personne filmée est fortement à contre-jour.
- Les caméras avec capteur couleurs présentent, dans des conditions de mauvaise luminosité, une sensibilité inférieure par rapport aux caméras en noir et blanc. Par conséquent, dans les milieux faiblement éclairés, il est conseillé de prévoir une source d'éclairage supplémentaire.

(NL) Waarschuwingen

- Voer de installatiewerkzaamheden zorgvuldig uit volgens de door de fabrikant gegeven instructies en met inachtneming van de geldende normen. De interne beveiligingen tegen kortsluiting en overstroom niet forceren.
- Alle componenten mogen alleen gebruikt worden voor de doeleinden waarvoor ze zijn ontworpen. **Comelit Group S.p.A.** is niet verantwoordelijk voor oneigenlijk gebruik van de apparatuur, voor wijzigingen die om welke reden dan ook door derden zijn aangebracht, en voor het gebruik van accessoires en materialen die niet door de fabrikant zijn aangeleverd.
- Alle producten voldoen aan de eisen van de richtlijn 2014/30/UE, 2014/35/UE. Dit wordt bevestigd door het **CE**-label op de producten.
- Monteer de aders van de stamleiding niet in de nabijheid van voedingskabels (230/400V).
- De installatie-, montage- en servicewerkzaamheden aan de elektrische apparaten mogen uitsluitend door gespecialiseerde elektriciens worden verricht.
- Sluit de stroomtoevoer af, voordat u onderhoudswerkzaamheden uitvoert.
- Installeer de camera niet tegenover felle lichtbronnen of op plaatsen waar de opgenomen persoon met de rug naar het licht staat.
- Camera's met kleurensensor hebben in schaars verlichte omstandigheden een lagere gevoeligheid dan zwart-witcamera's. Het is daarom aanbevolen om in schaars verlichte omgevingen een extra lichtbron te plaatsen.

(DE) Hinweise

- Der Einbau muss genau nach den Anweisungen des Herstellers und unter Einhaltung der einschlägigen Vorschriften erfolgen. Nicht den internen Kurzschluss- und Überlastungsschutz verändern.
- Sämtliche Geräte dürfen ausschließlich für ihren bestimmungsgemäßen Verwendungszweck eingesetzt werden. Die **Comelit Group S.p.A.** übernimmt keine Haftung für einen unsachgemäßen Gebrauch der Geräte, für durch Dritte vorgenommene Änderungen oder die Verwendung von Nicht-Original-Zubehör und -Ersatzteilen.
- Alle unsere Produkte erfüllen die Anforderungen der Richtlinie 2014/30/UE, 2014/35/UE, was durch die **CE**-Kennzeichnung bestätigt wird.
- Die Kabel der Steigleitung nicht neben Stromversorgungskabeln (230/400V) verlegen.
- Kabelverlegung sowie Einbau und Wartung der elektrischen Geräte müssen von einem Elektrofachmann ausgeführt werden.
- Vor Wartungseingriffen immer erst die Spannungsversorgung unterbrechen.
- Die Kamera darf nicht vor starken Lichtquellen oder in Bereichen mit direktem Gegenlicht installiert werden.
- Farbkameras haben in Einsatzumgebungen mit geringer Lichtstärke eine niedrigere Empfindlichkeit als S/W-Kameras. In schwach beleuchteten Einsatzumgebungen sollte daher eine Zusatz-Lichtquelle installiert werden.

(ES) Advertencias

- La instalación se ha de efectuar en conformidad con las normas vigentes, siguiendo atentamente las instrucciones suministradas por el fabricante. No manipular las protecciones internas contra cortocircuitos y sobrecorrientes.
- Todos los aparatos deben destinarse exclusivamente al uso para el cual han sido construidos. **Comelit Group S.p.A.** declina toda responsabilidad por el uso impropio de los aparatos, por cambios efectuados por terceros por cualquier motivo o finalidad y por el uso de accesorios y materiales no originales.
- Todos los productos son conformes a los requisitos de las Directivas 2014/30/UE, 2014/35/UE como demuestra la presencia de la marca **CE** en ellos.
- No poner los cables de la columna montante cerca de los cables de alimentación (230/400V).
- La instalación, el montaje y el mantenimiento de los aparatos eléctricos deben ser efectuados exclusivamente por electricistas especializados.
- Antes de efectuar cualquier operación de mantenimiento hay que cortar la alimentación.
- No instalar la telecámara delante de grandes fuentes luminosas ni en lugares donde la persona captada quede en contraluz.
- En condiciones de poca luminosidad, las telecámaras con sensor CCD en color ofrecen una menor sensibilidad que las telecámaras en blanco y negro. Por lo tanto, en ambientes poco iluminados, se aconseja instalar una fuente luminosa adicional.

(PT) Avisos

- Instalar o equipamento cuidadosamente, seguindo as instruções dadas pelo fabricante e em conformidade com a legislação em vigor. Não adulterar as protecções internas contra curto-circuitos e sobrecargas.
- Todos os aparelhos devem ser exclusivamente destinados ao uso para o qual foram concebidos. **Comelit Group S.p.A.** declina qualquer responsabilidade pelo uso impróprio do equipamento, quaisquer modificações efectuadas por qualquer

motivo sem autorização prévia, como também pelo uso de acessórios e materiais que não tenham sido originariamente fornecidos pela Comelit Group S.p.A.

- Todos os produtos estão em conformidade com os requisitos das directivas 2014/30/UE, 2014/35/UE. A prova é a marca **CE** nos produtos.
- Evitar colocar os fios da coluna na proximidade de cabos de alimentação (230/400V).
- As intervenções de instalação, montagem e assistência a aparelhos eléctricos devem ser realizadas exclusivamente por electricistas especializados.
- Cortar a alimentação eléctrica antes de realizar qualquer tipo de manutenção.
- A câmara não deve ser instalada à frente de grandes objectos luminosos e sim em locais onde a pessoa filmada esteja em contraluz.
- As câmaras com sensor a cores apresentam, em condições de pouca luminosidade, uma sensibilidade inferior à das câmaras a preto e branco. Sugere-se, portanto, em ambientes pouco iluminados, arranjar uma fonte de iluminação adicional.

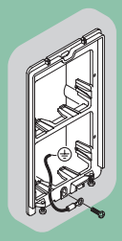

(IT) Connettere il telaio porta moduli a terra (vedi Fig.)
(EN) Connect the module-holder frame to earth (see Fig.)
(FR) Relier le cadre porte-modules à la terre (voir Fig.).
(NL) Sluit het moduleframe op de aardleiding aan (zie afb.).
(DE) Den Modulträger an Masse anschließen (siehe Abb.).
(ES) Conectar el bastidor de soporte de los módulos a tierra (ver Fig.).
(PT) Ligar a moldura à terra (consultar a Fig.)

(IT) **Installazione posto esterno**
(EN) **Installing the external unit**
(FR) **Installation poste extérieur**
(NL) **Installatie entreepaneel**
(DE) **Installation der Außensprechstelle**
(ES) **Instalación de la unidad externa**
(PT) **Instalação do posto externo**

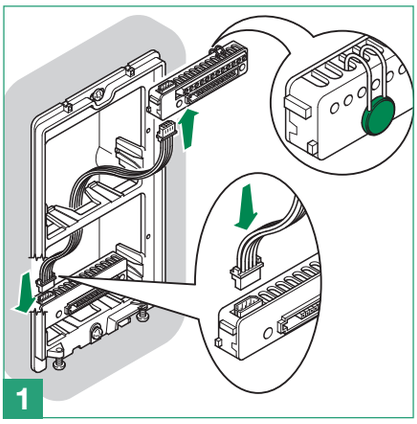

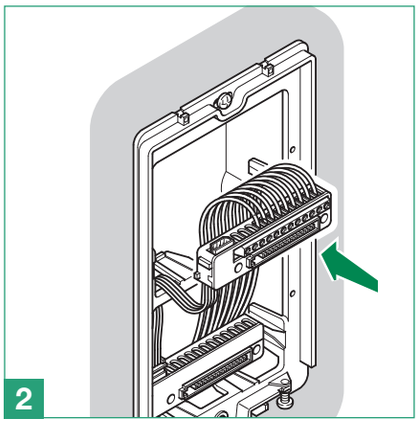

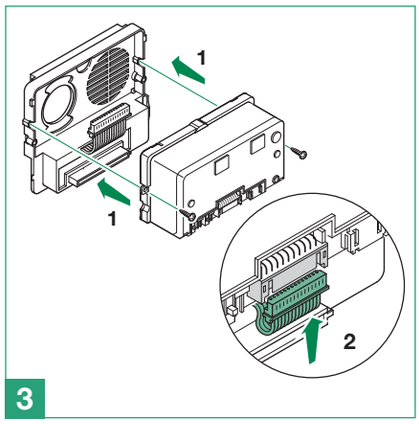

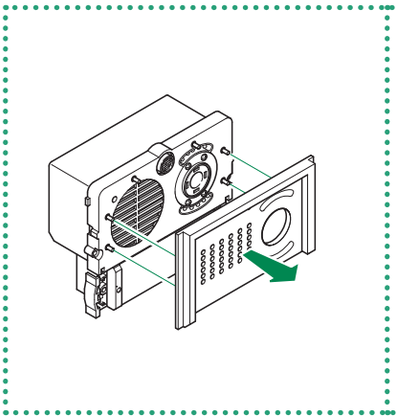

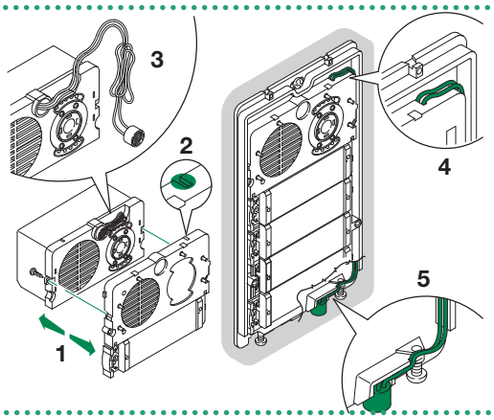

(IT) Posizione alternativa del microfono. Escluso pulsantiera 4 moduli.
(EN) Alternative microphone position. Not including 4 - module frame.
(FR) Solutions alternatives pour positionner le micro. Châssis 4 modules exclu.
(NL) Andere positie van de microfoon. Exclusief frame met 4 module.
(DE) Alternative Lösung zum Einbau des Mikrofons. Ausgenommen 4 - Modul-Rahmen.
(ES) Posición alternativa del micrófono. Salvo bastidor de 4 módulos.
(PT) Posição alternativa do microfone. Excepto armação 4 módulos.

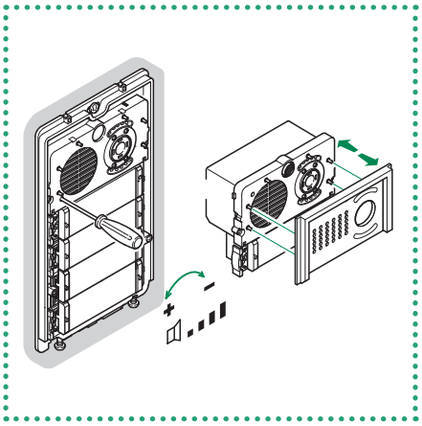

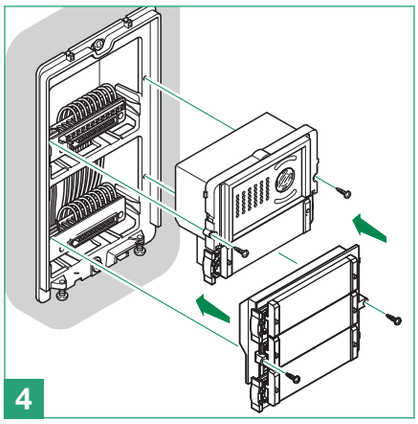

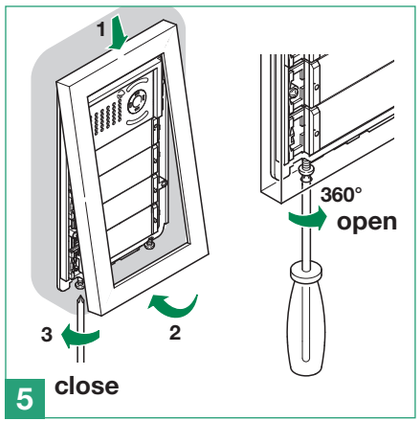

(IT) **Informazioni installative**
(EN) **Installation information**
(FR) **Informations d'installation**
(NL) **Informatie over de installatie**
(DE) **Installationshinweise**
(ES) **Informaciones sobre la instalación**
(PT) **Informações sobre a instalação**

(IT)
- Il modulo Art. 4681 funziona normalmente come posto esterno principale (segnalazione di occupato a tempo). Per impostarlo come posto esterno secondario (segnalazione di occupato attiva per tutta la durata di impegno del montante) è necessario mettere tutti i Dip switch del selettore su ON.
- Se all'atto della chiamata il posto esterno emette un tono di occupato invece che la replica della suoneria significa che un'altra comunicazione è già in atto verso un altro posto esterno.

L'Art. 4681 è da utilizzare solo in abbinamento all'alimentatore di montante Art. 1210.

(EN)
- Module Art. 4681 normally functions as a main external unit (timed busy signal). To set it as a secondary external unit (busy signal active for the whole time the riser is in use), set all the selector DIP switches to ON.
- When a call is transmitted from the external unit, if a busy tone is heard instead of the ringtone, this means communication with another external unit is in progress.

Art. 4681 is only to be used in combination with the riser power supply unit Art. 1210.

(FR)
- Le module Art. 4681 fonctionne normalement comme platine extérieure principale (signal occupé temporisé). Pour le programmer comme platine extérieure secondaire (signal occupé actif pendant toute la durée où la colonne montante est occupée), tous les dip switches du sélecteur doivent être placés sur ON.
- Si, au lieu de la sonnerie, une tonalité occupé retentit lors d'un appel depuis la platine extérieure, cela signifie qu'un appel est déjà en cours vers une autre platine extérieure.

Utiliser l'Art. 4681 exclusivement en présence de l'alimentation de colonne montante Art. 1210.

(NL)
- De module Art. 4681 functioneert normaal als hoofddeurstation (bezetsignaal gedurende een ingestelde tijd). Om hem in te stellen als secundair deurstation (bezetsignaal actief zolang de stamleiding in gebruik is) moeten alle dipswitches van de schakelaar worden ingesteld op ON.
- Als er vanaf het deurstation een oproep wordt verzonden en in plaats van de beltoon een bezettoon te horen is, betekent dit dat er een oproep naar een ander deurstation actief is.

Art. 4681 kan alleen worden gebruikt in combinatie met de voedingseenheid van stamleiding Art. 1210.

(DE)
- Das Modul Art. 4681 funktioniert normalerweise als Haupt-Außensprechstelle (zeitgeschaltete Belegtmeldung). Um sie als zusätzliche Außensprechstellen zu definieren (aktives Besetztzeichen während der gesamten Dauer der Belegung der Steigleitung), müssen alle Dipschalter des Wahlschalters auf ON gestellt werden.
- Wenn an der Außensprechstelle bei einem Ruf das Besetztzeichen anstelle des Ruftons ertönt, ist ein Gespräch mit einer anderen Außensprechstelle im Gang.

Art. 4681 ist nur in Kombination mit dem Netzteil der Steigleitung Art. 1210 zu verwenden.

(ES)
- El módulo art. 4681 funciona normalmente como placa externa principal (señalización de ocupado temporizada). Para programarlo como placa externa secundaria (señalización de ocupado activada mientras la columna montante está ocupada), es necesario poner todos los DIP-switches en ON.
- Si, al efectuar una llamada, la placa externa emite un tono de ocupado en lugar de repetir el tono de llamada, significa que ya existe una comunicación con otra placa externa.

El Art. 4681 se tiene que utilizar solo con el alimentador de columna montante Art. 1210.

(PT)
- O módulo art. 4681 funciona normalmente como posto externo principal (sinalização de ocupado por tempo). Para configurá-lo como posto externo secundário (sinalização de ocupado activa por toda a duração de funcionamento da coluna) é necessário colocar todos os dip-switches do selector em ON.
- Se ao realizar uma chamada do posto externo ouve-se um som de linha ocupada em vez do som de campainha, tal significa que está a decorrer uma chamada para outro posto externo.

O Art. 1621VC deve ser utilizado apenas em conjunto com o alimentador de coluna Art. 1210.

(IT) **Programmazione pulsanti**
(EN) **Button programming**
(FR) **Programmation des boutons**
(NL) **Programmering drukknoppen**
(DE) **Tastenprogrammierung der Sprechstelle**
(ES) **Programación de los pulsadores**
(PT) **Programação dos botões**

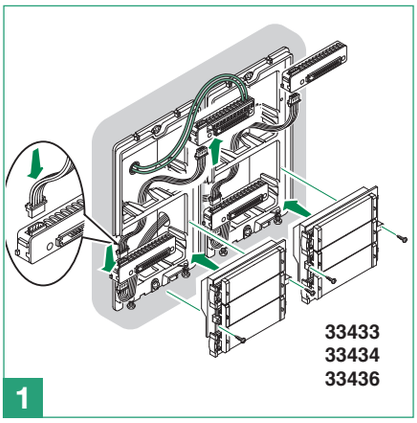

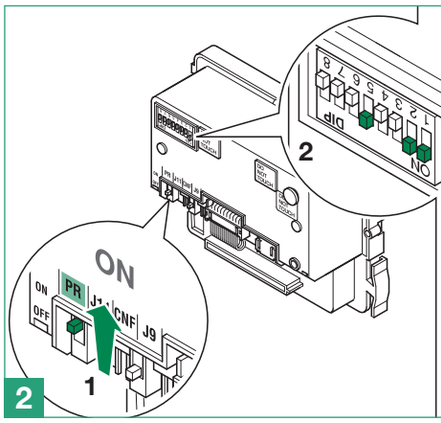

(IT) Impostare il codice utente tramite i dip, vedi tabella pag. 4.
(EN) Set the user code using the dip switches, see table on page 4.
(FR) Saisir le code usager au moyen des DIP, voir tableau page 4.
(NL) Stel de gebruikerscode in met de dipswitches, zie de tabel op pag. 4.
(DE) Mit den Dipschaltern den Teilnehmercode einstellen, siehe die Tabelle auf Seite 4.
(ES) Configurar el código de usuario mediante los DIP switches, véase tabla pág. 4.
(PT) Configurar o código de utilizador com os dips, consultar a tabela da pág. 4.

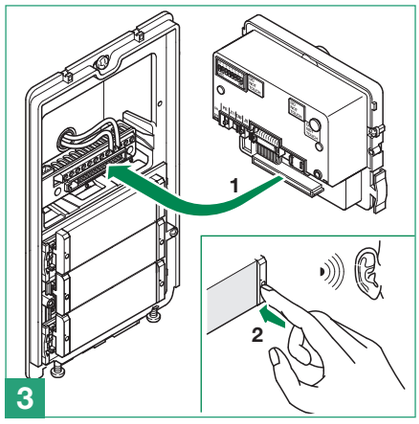

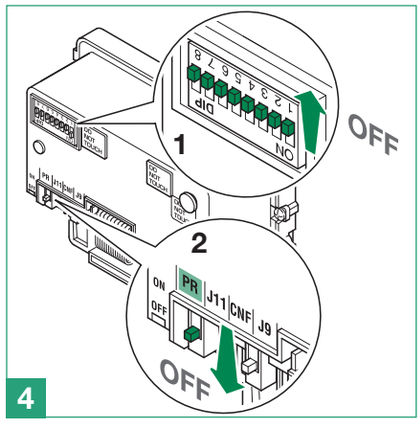

(IT) Indirizzi di montante **(FR) Adresse de montant** **(DE) Adressen der Steigleitung** **(PT) Endereços da coluna**
(EN) Riser addresses **(NL) Adressen van de stamleiding** **(ES) Direcciones de la columna montante**

Codice / Code	Dip switch ON	Nome / Name	Codice / Code	Dip switch ON	Nome / Name	Codice / Code	Dip switch ON	Nome / Name	Codice / Code	Dip switch ON	Nome / Name
1	1		61	1,3,4,5,6		121	1,4,5,6,7		181	1,3,5,6,8	
2	2		62	2,3,4,5,6		122	2,4,5,6,7		182	2,3,5,6,8	
3	1,2		63	1,2,3,4,5,6		123	1,2,4,5,6,7		183	1,2,3,5,6,8	
4	3		64	7		124	3,4,5,6,7		184	4,5,6,8	
5	1,3		65	1,7		125	1,3,4,5,6,7		185	1,4,5,6,8	
6	2,3		66	2,7		126	2,3,4,5,6,7		186	2,4,5,6,8	
7	1,2,3		67	1,2,7		127	1,2,3,4,5,6,7		187	1,2,4,5,6,8	
8	4		68	3,7		128	8		188	3,4,5,6,8	
9	1,4		69	1,3,7		129	1,8		189	1,3,4,5,6,8	
10	2,4		70	2,3,7		130	2,8		190	2,3,4,5,6,8	
11	1,2,4		71	1,2,3,7		131	1,2,8		191	1,2,3,4,5,6,8	
12	3,4		72	4,7		132	3,8		192	7,8	
13	1,3,4		73	1,4,7		133	1,3,8		193	1,7,8	
14	2,3,4		74	2,4,7		134	2,3,8		194	2,7,8	
15	1,2,3,4		75	1,2,4,7		135	1,2,3,8		195	1,2,7,8	
16	5		76	3,4,7		136	4,8		196	3,7,8	
17	1,5		77	1,3,4,7		137	1,4,8		197	1,3,7,8	
18	2,5		78	2,3,4,7		138	2,4,8		198	2,3,7,8	
19	1,2,5		79	1,2,3,4,7		139	1,2,4,8		199	1,2,3,7,8	
20	3,5		80	5,7		140	3,4,8		200	4,7,8	
21	1,3,5		81	1,5,7		141	1,3,4,8		201	1,4,7,8	
22	2,3,5		82	2,5,7		142	2,3,4,8		202	2,4,7,8	
23	1,2,3,5		83	1,2,5,7		143	1,2,3,4,8		203	1,2,4,7,8	
24	4,5		84	3,5,7		144	5,8		204	3,4,7,8	
25	1,4,5		85	1,3,5,7		145	1,5,8		205	1,3,4,7,8	
26	2,4,5		86	2,3,5,7		146	2,5,8		206	2,3,4,7,8	
27	1,2,4,5		87	1,2,3,5,7		147	1,2,5,8		207	1,2,3,4,7,8	
28	3,4,5		88	4,5,7		148	3,5,8		208	5,7,8	
29	1,3,4,5		89	1,4,5,7		149	1,3,5,8		209	1,5,7,8	
30	2,3,4,5		90	2,4,5,7		150	2,3,5,8		210	2,5,7,8	
31	1,2,3,4,5		91	1,2,4,5,7		151	1,2,3,5,8		211	1,2,5,7,8	
32	6		92	3,4,5,7		152	4,5,8		212	3,5,7,8	
33	1,6		93	1,3,4,5,7		153	1,4,5,8		213	1,3,5,7,8	
34	2,6		94	2,3,4,5,7		154	2,4,5,8		214	2,3,5,7,8	
35	1,2,6		95	1,2,3,4,5,7		155	1,2,4,5,8		215	1,2,3,5,7,8	
36	3,6		96	6,7		156	3,4,5,8		216	4,5,7,8	
37	1,3,6		97	1,6,7		157	1,3,4,5,8		217	1,4,5,7,8	
38	2,3,6		98	2,6,7		158	2,3,4,5,8		218	2,4,5,7,8	
39	1,2,3,6		99	1,2,6,7		159	1,2,3,4,5,8		219	1,2,4,5,7,8	
40	4,6		100	3,6,7		160	6,8		220	3,4,5,7,8	
41	1,4,6		101	1,3,6,7		161	1,6,8		221	1,3,4,5,7,8	
42	2,4,6		102	2,3,6,7		162	2,6,8		222	2,3,4,5,7,8	
43	1,2,4,6		103	1,2,3,6,7		163	1,2,6,8		223	1,2,3,4,5,7,8	
44	3,4,6		104	4,6,7		164	3,6,8		224	6,7,8	
45	1,3,4,6		105	1,4,6,7		165	1,3,6,8		225	1,6,7,8	
46	2,3,4,6		106	2,4,6,7		166	2,3,6,8		226	2,6,7,8	
47	1,2,3,4,6		107	1,2,4,6,7		167	1,2,3,6,8		227	1,2,6,7,8	
48	5,6		108	3,4,6,7		168	4,6,8		228	3,6,7,8	
49	1,5,6		109	1,3,4,6,7		169	1,4,6,8		229	1,3,6,7,8	
50	2,5,6		110	2,3,4,6,7		170	2,4,6,8		230	2,3,6,7,8	
51	1,2,5,6		111	1,2,3,4,6,7		171	1,2,4,6,8		231	1,2,3,6,7,8	
52	3,5,6		112	5,67		172	3,4,6,8		232	4,6,7,8	
53	1,3,5,6		113	1,5,6,7		173	1,3,4,6,8		233	1,4,6,7,8	
54	2,3,5,6		114	2,5,6,7		174	2,3,4,6,8		234	2,4,6,7,8	
55	1,2,3,5,6		115	1,2,5,6,7		175	1,2,3,4,6,8		235	1,2,4,6,7,8	
56	4,5,6		116	3,5,6,7		176	5,6,8		236	3,4,6,7,8	
57	1,4,5,6		117	1,3,5,6,7		177	1,5,6,8		237	1,3,4,6,7,8	
58	2,4,5,6		118	2,3,5,6,7		178	2,5,6,8		238	2,3,4,6,7,8	
59	1,2,4,5,6		119	1,2,3,5,6,7		179	1,2,5,6,8		239	1,2,3,4,6,7,8	
60	3,4,5,6		120	4,5,6,7		180	3,5,6,8		*240	5,6,7,8	

(IT) *NOTA: il codice 240 è riservato per il centralino di portineria
(EN) *NOTE: code 240 is reserved for the porter switchboard
(FR) *REMARQUE : le code 240 est réservé au standard de conciergerie
(NL) *OPMERKING: de code 240 is gereserveerd voor de portierscentrale
(DE) *HINWEIS: Teilnehmercode 240 ist für die Pförtnerzentrale reserviert
(ES) *NOTA: el código 240 está reservado a la centralita de conserjería
(PT) *NOTA: o código 240 está reservado para a central de portaria

(IT) Tabella distanze di funzionamento
(EN) Operating distances table
(FR) Tableau distances de fonctionnement
(NL) Tabel afstanden
(DE) Tabelle der zulässigen Entfernungen der Geräte
(ES) Tabla de las distancias de funcionamiento
(PT) Tabela distâncias de funcionamento

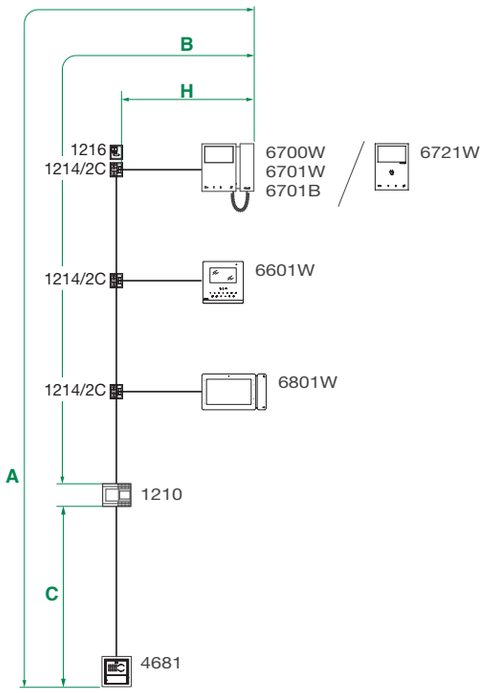

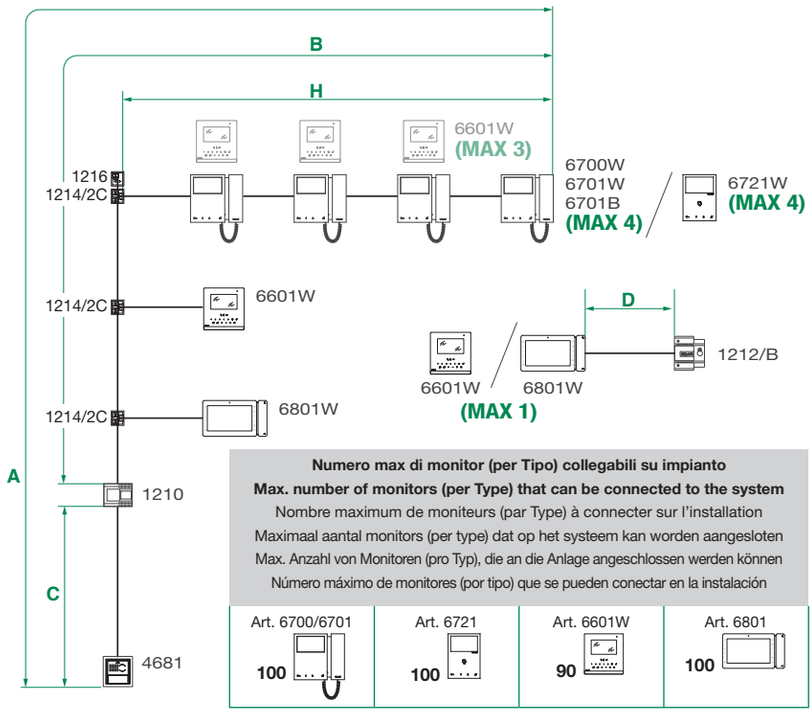

Numero max di monitor (per Tipo) collegabili su impianto
Max. number of monitors (per Type) that can be connected to the system
Nombre maximum de moniteurs (par Type) à connecter sur l'installation
Maximaal aantal monitors (per type) dat op het systeem kan worden aangesloten
Max. Anzahl von Monitoren (pro Typ), die an die Anlage angeschlossen werden können
Número máximo de monitores (por tipo) que se pueden conectar en la instalación

Art. 6700/6701	Art. 6721	Art. 6601W	Art. 6801
100	100	90	100

	A MAX		B MAX		C MAX		H MAX		D MAX	Art. 1216
	6700 - 6701 6721- 6801	6601W	6700 - 6701 6721- 6801	6601W	6700 - 6701 6721- 6801	6601W	6700 - 6701 6721- 6801	6601W		
Comelit Art. 4577/4579 1 mm² (Ø 1,2 mm AWG 17)	**260 m** (850 feet)	**160 m** (525 feet)	**130 m** (425 feet)	**70 m** (230 feet)	**130 m** (425 feet)	**90 m** (295 feet)	**50 m** (164 feet)	**30 m** (98 feet)	**100 m** (328 feet)	
UTP5 cat. 5 0,2 mm² (Ø 0,5 mm AWG 24)	**80 m** (260 feet)	**80 m** (263 feet)	**40 m** (130 feet)	**40 m** (130 feet)	**40 m** (130 feet)	**40 m** (130 feet)	**30 m** (98 feet)	**30 m** (98 feet)	/	
0,28 mm² (Ø 0,6 mm AWG 23)	**100 m** (328 feet)	**90 m** (295 feet)	**50 m** (164 feet)	**40 m** (130 feet)	**50 m** (164 feet)	**50 m** (164 feet)	**30 m** (98 feet)	**30 m** (98 feet)	**10 m** (32,5 feet)	
0,5 mm² (Ø 0,8 mm AWG 20)	**140 m** (460 feet)	**110 m** (360 feet)	**70 m** (230 feet)	**50 m** (164 feet)	**70 m** (230 feet)	**60 m** (197 feet)	**30 m** (98 feet)	**30 m** (98 feet)	**25 m** (82 feet)	
1 mm² (Ø 1,2 mm AWG 17)	**200 m** (656 feet)	**140 m** (460 feet)	**100 m** (328 feet)	**70 m** (230 feet)	**100 m** (328 feet)	**70 m** (230 feet)	**40 m** (130 feet)	**30 m** (98 feet)	**50 m** (164 feet)	
1,5 mm² (Ø 1,4 mm AWG 15)	**80 m** (260 feet)	**60 m** (197 feet)	**40 m** (130 feet)	**30 m** (98 feet)	**40 m** (130 feet)	**30 m** (98 feet)	**30 m** (98 feet)	**30 m** (98 feet)	**100 m** (328 feet)	
*UTP5 cat. 5 0,2 mm² (Ø 0,5 mm AWG 24) **MULTI PAIR CABLE** GREEN / GREEN / WHITE / ORANGE / ORANGE / BLU / BLU / WHITE / BROWN / WHITE / BROWN	**260 m** (850 feet)	**240 m** (786 feet)	**130 m** (425 feet)	**120 m** (393 feet)	**130 m** (425 feet)	**120 m** (393 feet)	**50 m** (164 feet)	**60 m** (197 feet)	/	

(IT) *Cavo UTP con connessione multi-coppiola: RISPETTARE I COLORI INDICATI IN FIGURA!
(EN) *UTP cable with multi-cable connection: FOLLOW THE COLOURS SHOWN IN THE DIAGRAM!
(FR) *Câble UTP avec connexion paires torsadées multiples : RESPECTER LES COULEURS INDIQUÉES DANS LA FIGURE !
(NL) *UTP-kabel met multi-paar aansluiting: DE IN DE AFBEELDING AANGEGEVEN KLEUREN AANHOUDEN!
(DE) *UTP-Kabel mit Doppeladerbündel-Anschluss DIE IN DER ABBILDUNG ANGEGEBENEN FARBEN BEACHTEN!
(ES) *Cable UTP con conexión multipar: ¡RESPETAR LOS COLORES INDICADOS EN LA FIGURA!
(PT) * Cabo UTP com ligação multi-par: RESPEITAR AS CORES INDICADAS NA IMAGEM!

(IT) Per informazioni complete su tutte le programmazioni e configurazioni installative consultare il manuale completo.
(EN) For detailed information regarding all programming procedures and installation configurations, please refer to the full manual.
(FR) Pour obtenir des informations complètes sur toutes les programmations et les configurations possibles, consulter le manuel complet.
(NL) Raadpleeg de complete handleiding voor volledige informatie over alle programmeringen en configuraties.
(DE) Für vollständige Informationen über Programmierungen und Installationskonfigurationen siehe das komplette Handbuch.
(ES) Para más información sobre todas las programaciones y configuraciones de instalación, consultar el manual completo.
(PT) Para informações completas sobre todas as programações e configurações, consultar o manual completo.

(IT) Impianto videocitofonico con 1 posto esterno Art. 4681: messa in funzione/verifica tensioni di impianto a riposo.

(EN) Video entry phone system with 1 external unit Art. 4681: startup/check system standby voltages

(FR) Installation vidéophonique avec 1 platine extérieure Art. 4681 : mise en fonction/vérification tensions d'installation au repos.

(NL) Video-deurintercomsysteem met 1 deurstation art. 4681: inwerkingstelling/spanningscontrole van een systeem in stand-by.

(DE) Video-Türsprechanlage mit 1 Außensprechstelle Art. 4681: Inbetriebnahme/Spannungsprüfung der Anlage in Standby.

(ES) Instalación de videoportero con 1 placa externa art. 4681: puesta en funcionamiento/comprobación de las tensiones con la instalación en reposo.

(PT) Equipamento vídeo-intercomunicador com 1 posto externo art. 4681: colocação em funcionamento/verificação das tensões com o equipamento em pausa.

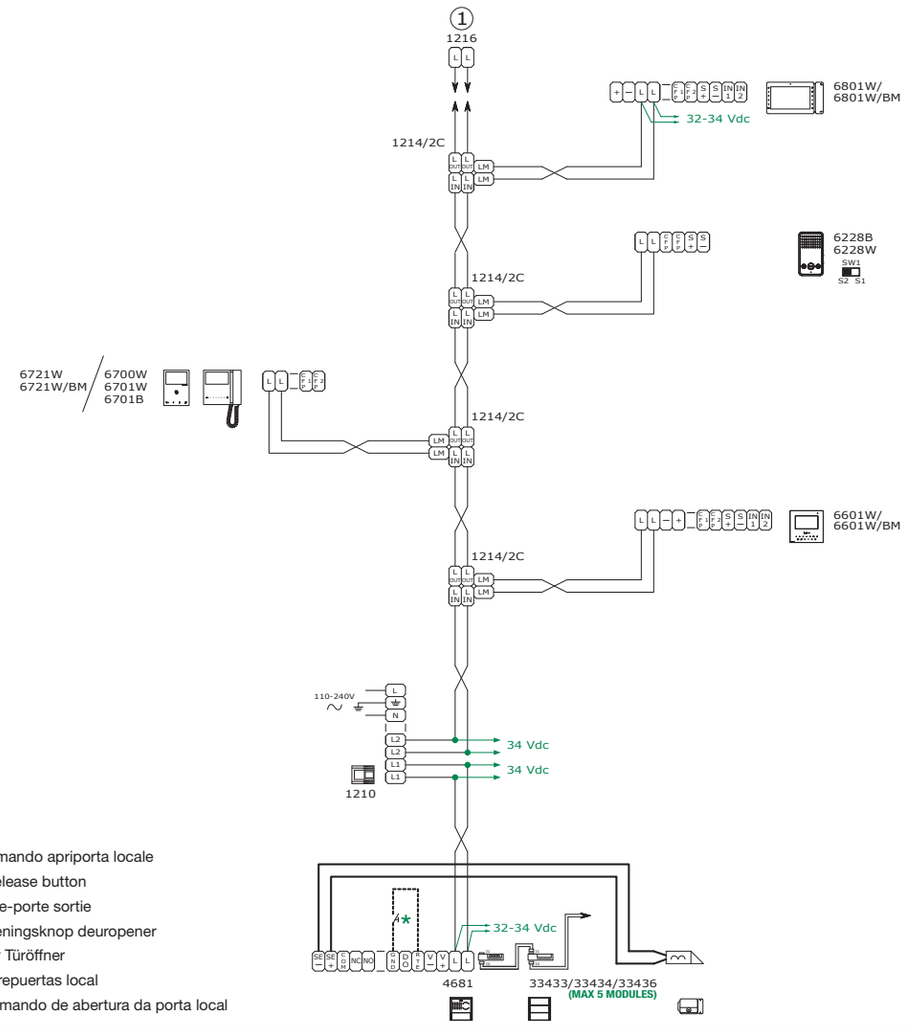

- ⋆ Pulsante comando apriporta locale
- ⋆ Local lock release button
- ⋆ Bouton ouvre-porte sortie
- ⋆ Lokale bedieningsknop deuropener
- ⋆ Taste lokaler Türöffner
- ⋆ Pulsador abrepuertas local
- ⋆ Botão de comando de abertura da porta local

S2W/039MI

(IT) Variante collegamento porta video digitale con Art. 3360B

(EN) Digital video port connection variant for Art. 3360B

(FR) Variante connexion porte vidéo numérique avec Art. 3360B

(NL) Aansluitvariant digitaal video-entreepaneel met art. 3360B

(DE) Anschlussvariante digitale Video-Türstation mit Art. 3360B

(ES) Variante para conexión puerta vídeo digital con art. 3360B

(PT) Variante ligação da entrada de vídeo digital com art. 3360B

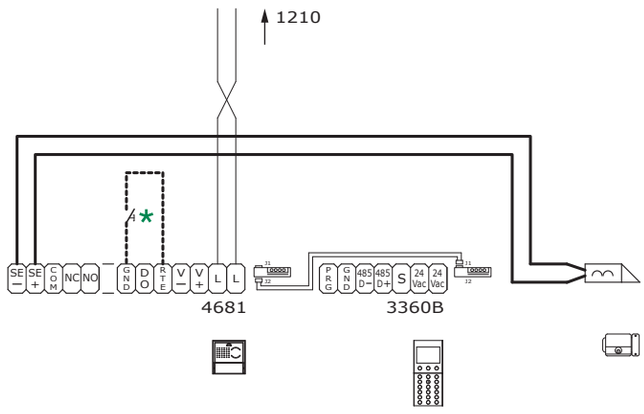

- ⋆ Pulsante comando apriporta locale
- ⋆ Local lock release button
- ⋆ Bouton ouvre-porte sortie
- ⋆ Lokale bedieningsknop deuropener
- ⋆ Taste lokaler Türöffner
- ⋆ Pulsador abrepuertas local
- ⋆ Botão de comando de abertura da porta local

S2W/QNP

(IT) Impianto con Art. 1210: scambio in modalità STANDARD, 1 ingresso principale e 2 ingressi secondari
(EN) System with Art. 1210: switching device in STANDARD mode, 1 main input and 2 secondary inputs
(FR) Installation avec Art. 1210 : commutateur en mode STANDARD, 1 entrée principale et 2 entrées secondaires
(NL) Systeem met art. 1210: deurselector in STANDAARD modus, met 1 hoofdingang en 2 secundaire ingangen
(DE) Anlage mit Art. 1210: Signalweiche im Modus STANDARD, 1 Haupt-Eingang und 2 zusätzliche Eingänge
(ES) Instalación con art. 1210: conmutador en modalidad ESTÁNDAR, 1 entrada principal y 2 salidas secundarias
(PT) Instalação com art. 1210: comutador no modo NORMAL, 1 entrada principal e 2 entradas secundárias

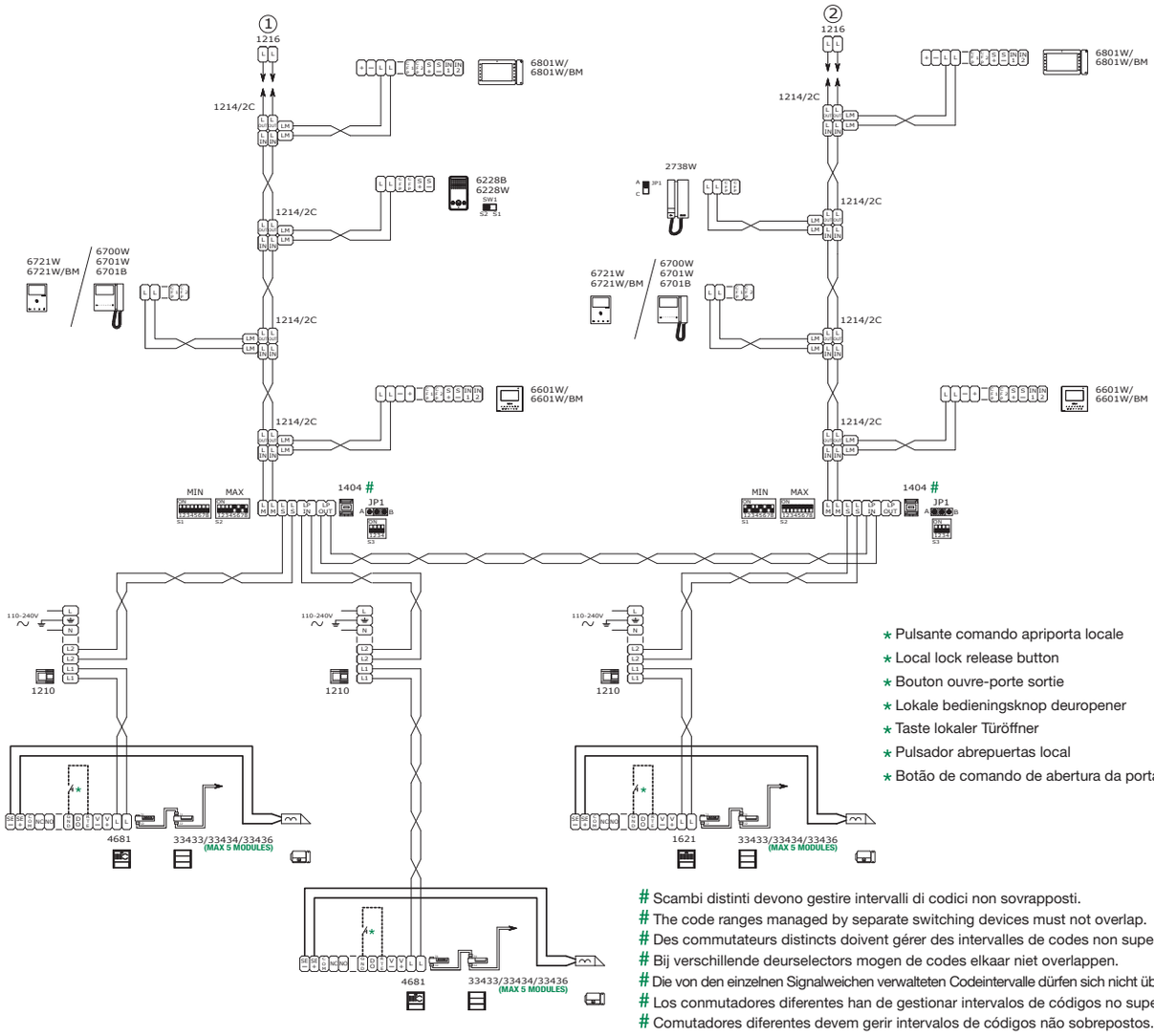

★ Pulsante comando apriporta locale
★ Local lock release button
★ Bouton ouvre-porte sortie
★ Lokale bedieningsknop deuropener
★ Taste lokaler Türöffner
★ Pulsador abrepuertas local
★ Botão de comando de abertura da porta local

Scambi distinti devono gestire intervalli di codici non sovrapposti.
The code ranges managed by separate switching devices must not overlap.
Des commutateurs distincts doivent gérer des intervalles de codes non superposés.
Bij verschillende deurselectors mogen de codes elkaar niet overlappen.
Die von den einzelnen Signalweichen verwalteten Codeintervalle dürfen sich nicht überlappen.
Los conmutadores diferentes han de gestionar intervalos de códigos no superpuestos.
Comutadores diferentes devem gerir intervalos de códigos não sobrepostos.

S2W/005MI

(IT) Variante con serratura di sicurezza
(EN) Variant with safety door lock
(FR) Variante avec système de fermeture de sécurité
(NL) Variant met veiligheidsslot
(DE) Variante mit Sicherheitsschloss
(ES) Variante con cerradura de seguridad
(PT) Variante com fechadura de segurança

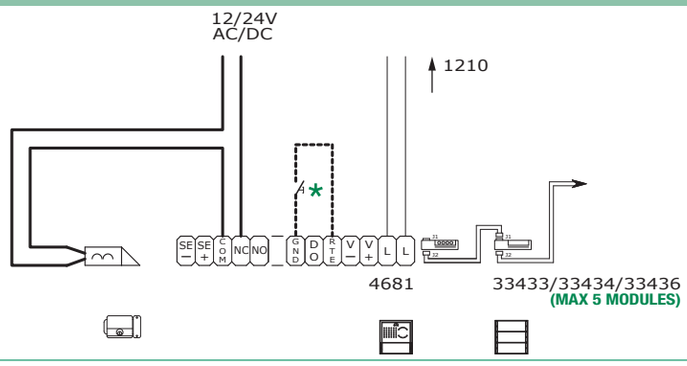

★ Pulsante comando apriporta locale
★ Local lock release button
★ Bouton ouvre-porte sortie
★ Lokale bedieningsknop deuropener
★ Taste lokaler Türöffner
★ Pulsador abrepuertas local
★ Botão de comando de abertura da porta local

S2W/SNP

(IT) Utilizzo relé posto esterno su apriporta o comando attuatore

(EN) Using the external unit relay on lock-release or actuator control.

(FR) Utilisation relais poste extérieur sur ouvre-porte ou commande actionneur.

(NL) Gebruik relais entreepaneel op deuropener of relaissturing.

(DE) Verwendung des Relais der Außensprechstelle als Türöffner oder zur Relaisansteuerung.

(ES) Uso del relé de la unidad externa en el abrepuertas o mando actuador.

(PT) Utilização do relé do posto exterior para abertura de porta ou comando actuador.

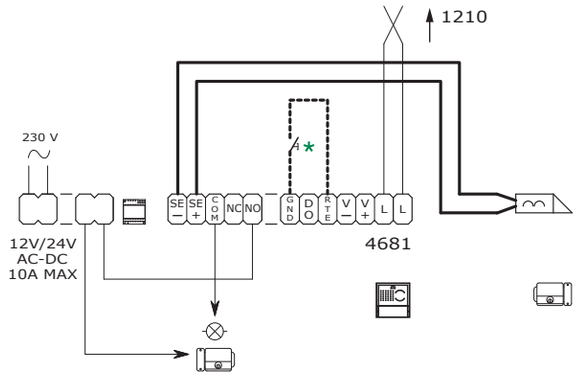

- * Pulsante comando apriporta locale
- * Local lock release button
- * Bouton ouvre-porte sortie
- * Lokale bedieningsknop deuropener
- * Taste lokaler Türöffner
- * Pulsador abrepuertas local
- * Botão de comando de abertura da porta local

S2W/RTNP

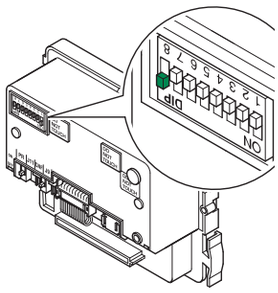

(IT) "Attivazione relè C.NC.NO su comando attuatore: 2 sec"
▶ Settare i dip in modo permanente come da figura (Dip switch ON 8, Dip switch OFF 1,2,3,4,5,6,7)

(EN) "C.NC.NO relay activation on actuator command: 2 sec"
▶ Set the dip switches permanently as shown in the figure (Dip switch ON 8, Dip switch OFF 1,2,3,4,5,6,7)

(FR) « Activation relais F.NF.NO sur commande actionneur : 2 s »
▶ Régler les dip switches de manière permanente comme le montre la figure (Dip switch ON 8, Dip switch OFF 1,2,3,4,5,6,7)

(NL) "Activering relais C.NC.NO op aansturing van relais: 2 sec"
▶ Stel de dipswitches permanent in zoals op de afbeelding (dipswitch 8 ON, dipswitch 1,2,3,4,5,6,7 OFF)

(DE) „Aktivierung Relais mit Öffner-/Schließerkontakt infolge Relaisansteuerung: 2 Sek."
▶ Die Dipschalter permanent wie abgebildet einstellen (Dip-schalter ON 8, Dipschalter OFF 1,2,3,4,5,6,7)

(ES) "Activación del relé C.NC.NA en el mando del actuador: 2 s"
▶ Configurar los DIP switches en modo permanente tal como se ilustra en la figura (DIP switch ON 8, DIP switch OFF 1, 2, 3, 4, 5, 6 y 7)

(PT) "Activação do relé C.NC.NO em comando actuador: 2 seg."
▶ Configurar os dip switches no modo permanente como na figura (Dip switch ON 8, Dip switch OFF 1,2,3,4,5,6,7)

(IT) Utilizzo della rete RC per filtro serratura sui contatti del relè

(EN) Using the RC network for door lock filter on relay contacts

(FR) Utilisation du réseau RC pour filtre gâche sur les contacts du relais

(NL) Gebruik van het RC-net voor storingsfilter op de contacten van het relais

(DE) Verwendung des RC-Glieds als Türöffner-Filter an den Relaiskontakten

(ES) Uso de la red RC para el filtro de la cerradura en los contactos del relé

(PT) Utilização da rede RC para filtrar a fechadura nos contactos do relé

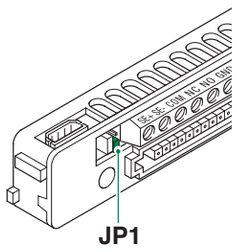

Sui contatti C. NO.
On contacts C. NO.
Sur les contacts C. NO.
Bij contacten C. NO.
An den Kontakten C- NO
En los contactos C. NO.
Nos contactos C. NO.

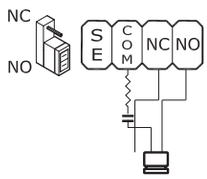

Sui contatti C. NC.
On contacts C. NC.
Sur les contacts C. NC.
Bij contacten C. NC.
An den Kontakten C- NC
En los contactos C. NC.
Nos contactos C. NC.

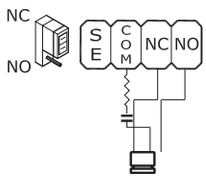

Esclusa: contatto pulito
Disabled: clean contact
Exclue : contact libre
Uitgesloten: contact tussen
Deaktiviert: Schließerkontakt
Excluido: contacto libre
Excluída: contacto limpo

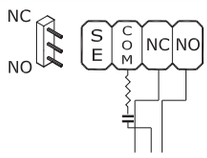

(IT) Per configurazioni del posto esterno (modello, numero e tipo moduli) diverse da quelle indicate negli schemi consultare la "TABELLA DEI CONSUMI" sul manuale completo.

(EN) For external unit configurations (model, number and type of modules) other than those indicated in the diagrams, please refer to the "CONSUMPTION TABLE" in the full manual.

(FR) Pour les platines extérieures configurées différemment (modèle, nombre et type de modules) de celles indiquées sur les schémas, consulter le « TABLEAU DES CONSOMMATIONS » sur le manuel complet.

(NL) Raadpleeg voor andere configuraties van het deurstation (model, aantal en soorten modules) dan die zijn aangegeven in de schema's, de "VER-BRUIKSTABEL" in de complete handleiding.

(DE) Für Konfigurationen der Außensprechstelle (Modell, Anzahl und Typ der Module), die von den Schaltplänen abweichen, siehe die „TABELLE VERBRAUCH" im kompletten Handbuch.

(ES) Para configuraciones de la placa externa (modelo, número y tipo de módulos) diferentes a las indicadas en los esquemas, consultar la "TABLA DE CONSUMOS" del manual completo.

(PT) Para configurações do posto externo (modelo, número e tipo de módulos) diferentes das indicadas nos esquemas, consultar a "TABELA DE CON-SUMOS" no manual completo.

www.comelitgroup.com
Via Don Arrigoni, 5 - 24020 Rovetta (BG) - Italy
8 023903 337297
2ª edizione 10/2016
cod. 2G40001814